ЭНЕРГОМИР
www.energomir.su

Газовая горелка **VECTRON G 01.85 Duo**

Описание

- Двухступенчатая наддувная горелка класса 3 с низким выходом NOx.
- Виды топлива: природный газ, низшая теплотворная способность 8,83...10,53 кВт·ч/м³; пропан, низшая теплотворная способность 25,89 кВт·ч/м³.
- Максимальная тепловая мощность VG 01.85 Duo: 85 кВт.
- Отношение минимальной/максимальной мощности: 1/2.
- Головка регулируемой длины со сдвижным фланцем
- Кубическая конструкция обеспечивает:
  - удобный доступ;
  - максимальную компактность, минимальный вес;
  - простое техническое обслуживание;
  - небольшое количество инструмента и комплектующих;
  - сохранение регулировок головки горелки.
- Умеренная вентиляция и снижение энергопотребления.
- Закрытие воздушной заслонки при прекращении работы горелки.
- Газовая магистраль, собранная и протестированная на заводе на прочность и электробезопасность.
- Полный комплект электрооборудования в корпусе горелки.
- Однофазное напряжение питания 230 В - 50 Гц.
- Класс защиты IP 21.
- Максимальная рабочая температура 50°C.

- Соответствует стандартам EN 676 и Европейским директивам, таким как:
  - по газовому оборудованию 2009/142/EC
  - по электромагнитной совместимости 2004/108/EC
  - по низковольтному оборудованию 2006/95/EC
  - на к.п.д. водогрейных котлов 92/42/EEC

Комплект поставки

Горелка поставляется в упаковке, укомплектованной:
- газовой арматурой;
- элементами крепления к котлу;
- инструкциями по эксплуатации включающими, электросхемы,список компонентов и запасных частей.

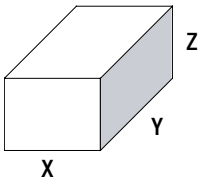

Компоненты		Размеры (мм)			Вес брутто (кг)
		X	Y	Z	
Укомплектованная горелка **CB**	VG 01.85 D	300	260	640	14

Размеры (мм)

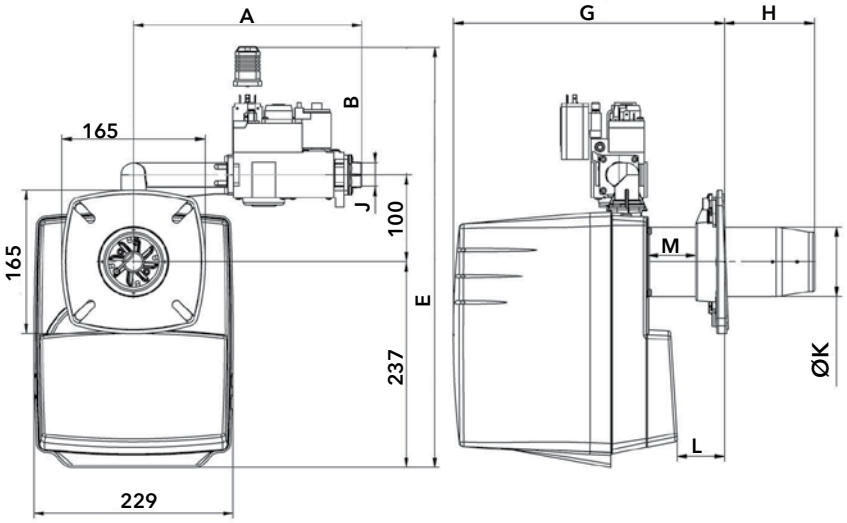

Соединительный фланец

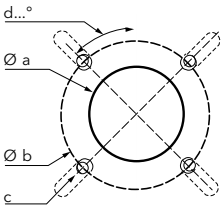

Øa (мм)	b (мм)	c	d
95-104	150-170	M8	45°

A	B	E	L	Ø K	H	G	J
290	210	535	мин 15 / макс 83	90	мин 70 / макс 138	мин 300 / макс 355	Rp3/4"

Газовая горелка **VECTRON G 01.85 Duo**

Серия: **VG 01.85 D**
45 ... 85 кВт
двухступенчатые
с низкими выбросами NOx

Диапазон мощности

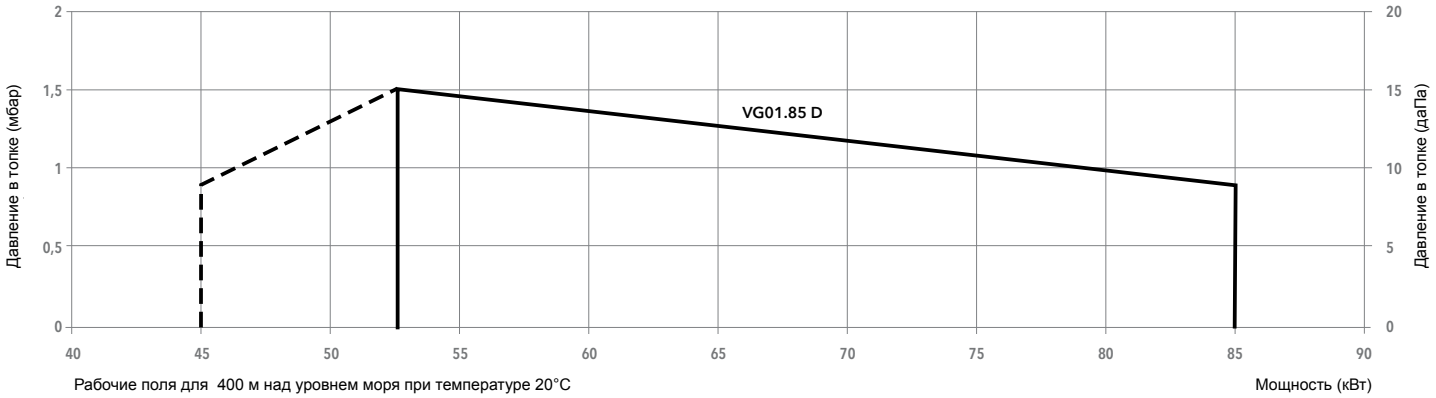

Характеристики и оборудование

Тип	VG 01.85 D	
Рабочий диапазон	(45) 52,5 - 85 кВт	
Давление газа	20 - 300 мбар	
Шкаф управления / детектор пламени	SG 513 / ионизационный	
Характеристики электродвигателя вентилятора	230 В - 50 Гц - 85 Вт	
Потребление электроэнергии	185 Вт	
Уровень шума (LpA)	60,5 дБ(А)	
Сертификат CE	1312 BN 3749	
Длина головки	KN	KL
Полный код горелки d3/4"-Rp3/4"	13 017 852	-

Опции

Фланец для крепления на дверь котла CP1	13 018 495
Комплект для подключения внешнего воздухозаборника RG9 (Ø 50 мм)	13 011 996
Комплект для подключения внешнего воздухозаборника RG4 (Ø 50 мм, поворотный)	13 004 320